型号:6IK180GU-C(Y)MF-6GU3-180RC

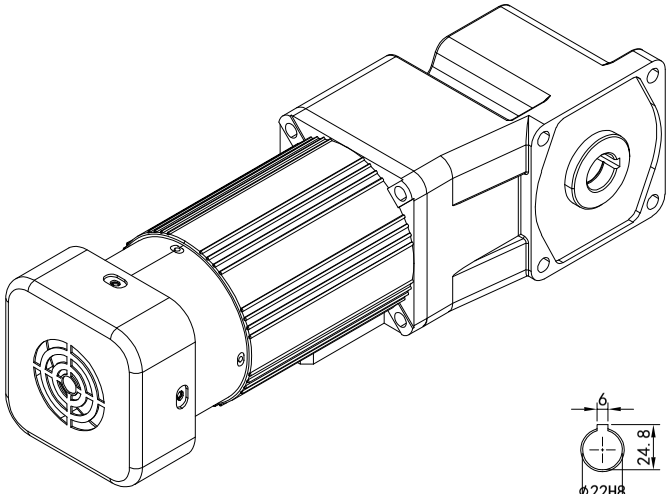

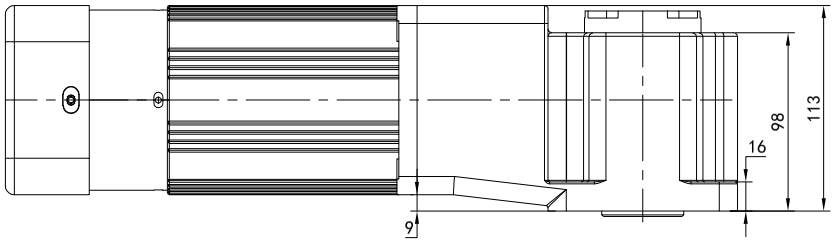

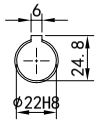

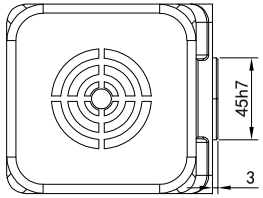

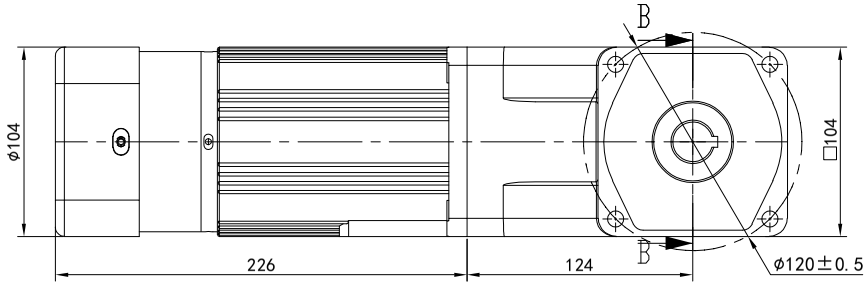

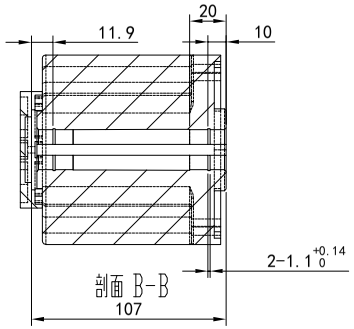

电机参数
功率:180W
电压:單相110/220V 4P
三相220V/380V 4P
频率:50Hz - 60Hz

减速机参数
减速比:3-180
转速: 8-500r/min
扭矩:2.56-60N.m

请签字(章)回传
Please sign (seal) to return the call

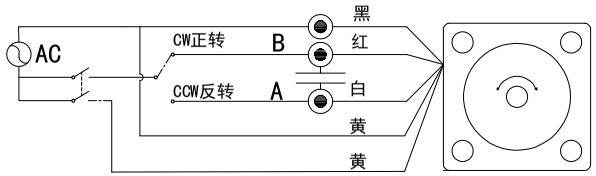

黄线为刹车线，电压默认为AC220V/110V(其它电压可定制需单独接电源)

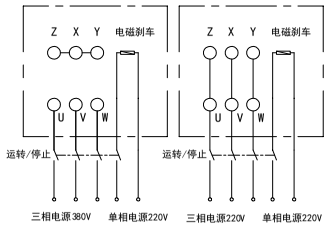

黄线为刹车线(电压默认AC220V,其它电压可定制需单独接电源)

标记	处数	分区	更改文件号	签名	年月日	
设计			标准化			选型技术号
校对	Q.H.W		版本	V1.0		
审核						
工艺			批准			

OPG OUBANG
www.oubang-motor.com

浙江欧邦电机有限公司

直角减速机

视图方式 | 重量 | 比例

共 1 张 第 1 张 | A4

6IK180GU-C(Y)MF-6GU3-180RC

借(通)用件登记
旧底图总号
底图总号
签字
日期