型号:4IK25GN-C(Y)FT-4GN3-180RT

电机参数
功率:25W
电压:單相110/220V 4P
三相220V/380V 4P
频率:50Hz - 60Hz

减速机参数
减速比:3-180
转速: 8-500r/min
扭矩:0.36-8N.m

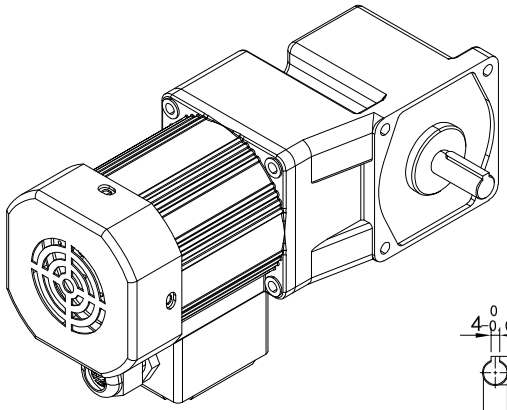

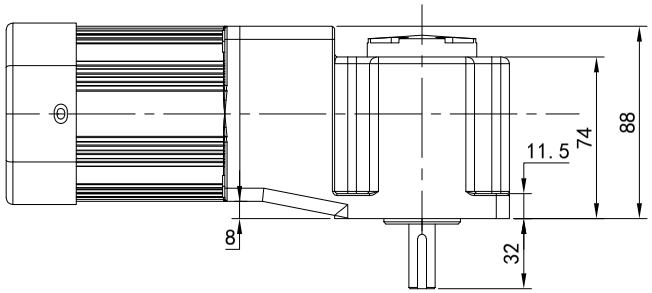

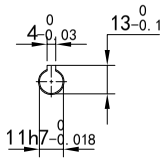

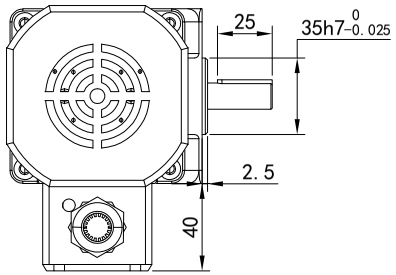

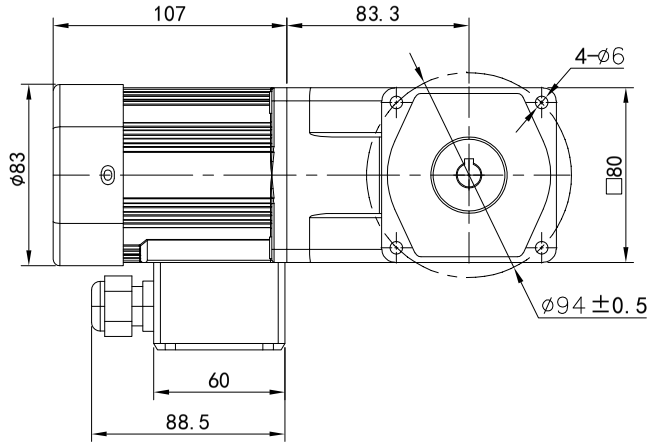

请签字(章)回传
Please sign (seal) to return the call

单相马达接线图

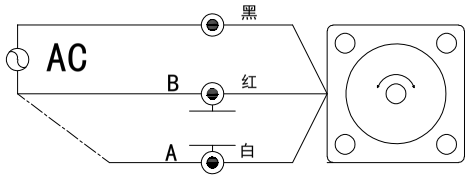

三相马达接线图

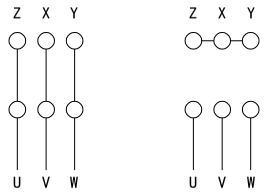

三相220V　三相380V

标记	处数	分区	更改文件号	签名	年月日
设计			标准化		
校对	Q.H.W		版本	V1.0	
审核					
工艺			批准		

选型技术号

OPG OUBANG
www.oubang-motor.com

浙江欧邦电机有限公司

直角减速机

视图方式	重量	比例
共 1 张 第 1 张		A4

4IK25GN-C(Y)FT-4GN3-180RT

借(通)用件登记
旧底图总号
底图总号
签字
日期