型号:6IK180RGU-C-6GU3-180RT

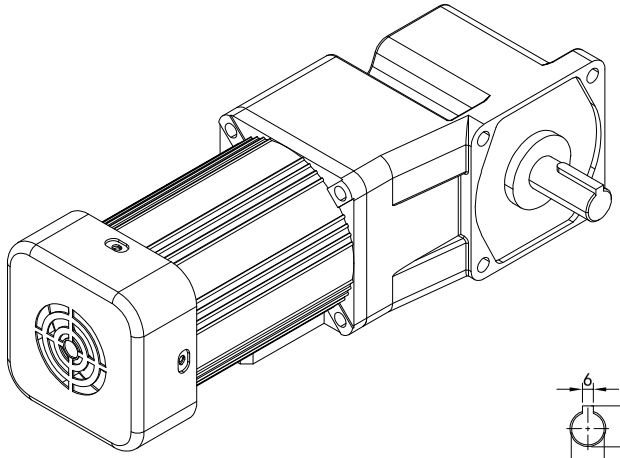

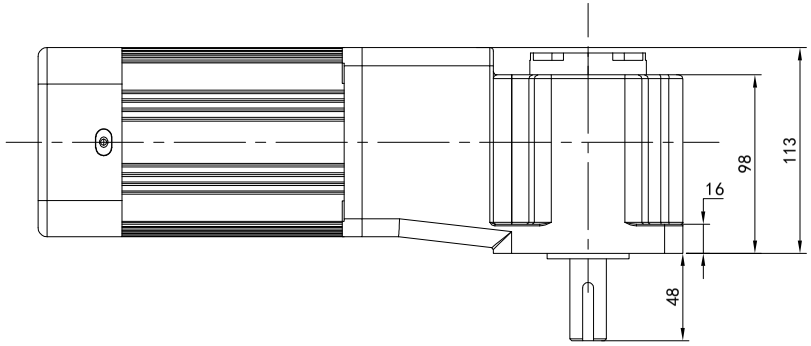

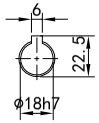

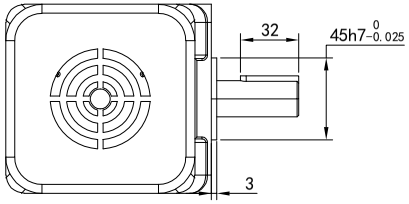

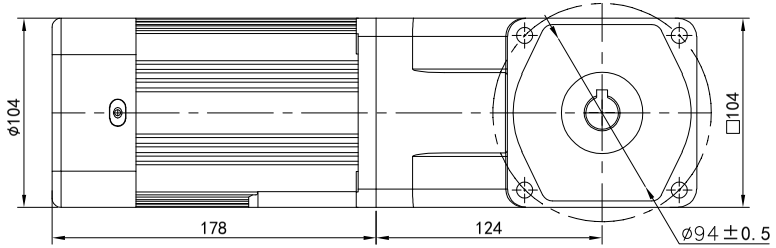

电机参数
功率:180W
电压:單相110/220V 4P
频率:50Hz - 60Hz

减速机参数
减速比:3-180
转速: 8-500r/min
扭矩:2.56-60N.m

请签字（章）回传
Please sign (seal) to return the call

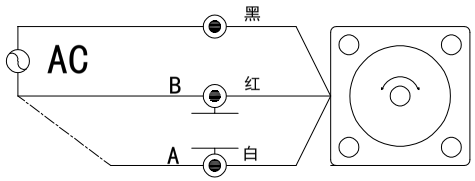

单相马达接线图

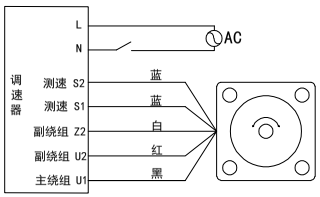

调速电机需配专用调速器，有多款调速器，该接线图仅供参考

标记	处数	分区	更改文件号	签名	年月日
设计			标准化		
校对	Q.H.W		版本	V1.0	
审核					
工艺			批准		

选型技术号

OPG OUBANG
www.oubang-motor.com

浙江欧邦电机有限公司

直角减速机

视图方式 | 重量 | 比例

共 1 张 第 1 张 | A4

6IK180RGU-C-6GU3-180RT

借(通)用件登记
旧底图总号
底图总号
签字
日期